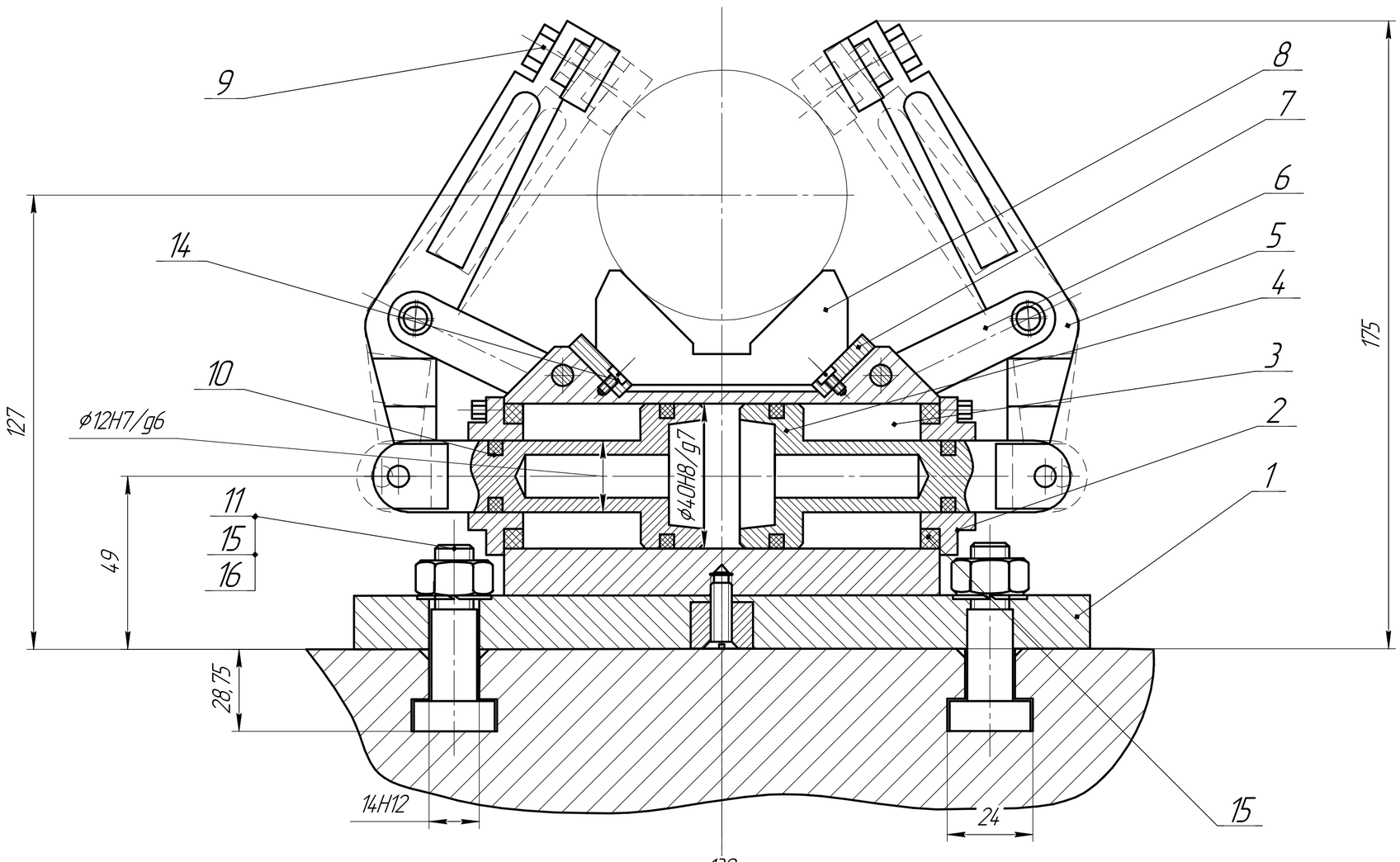

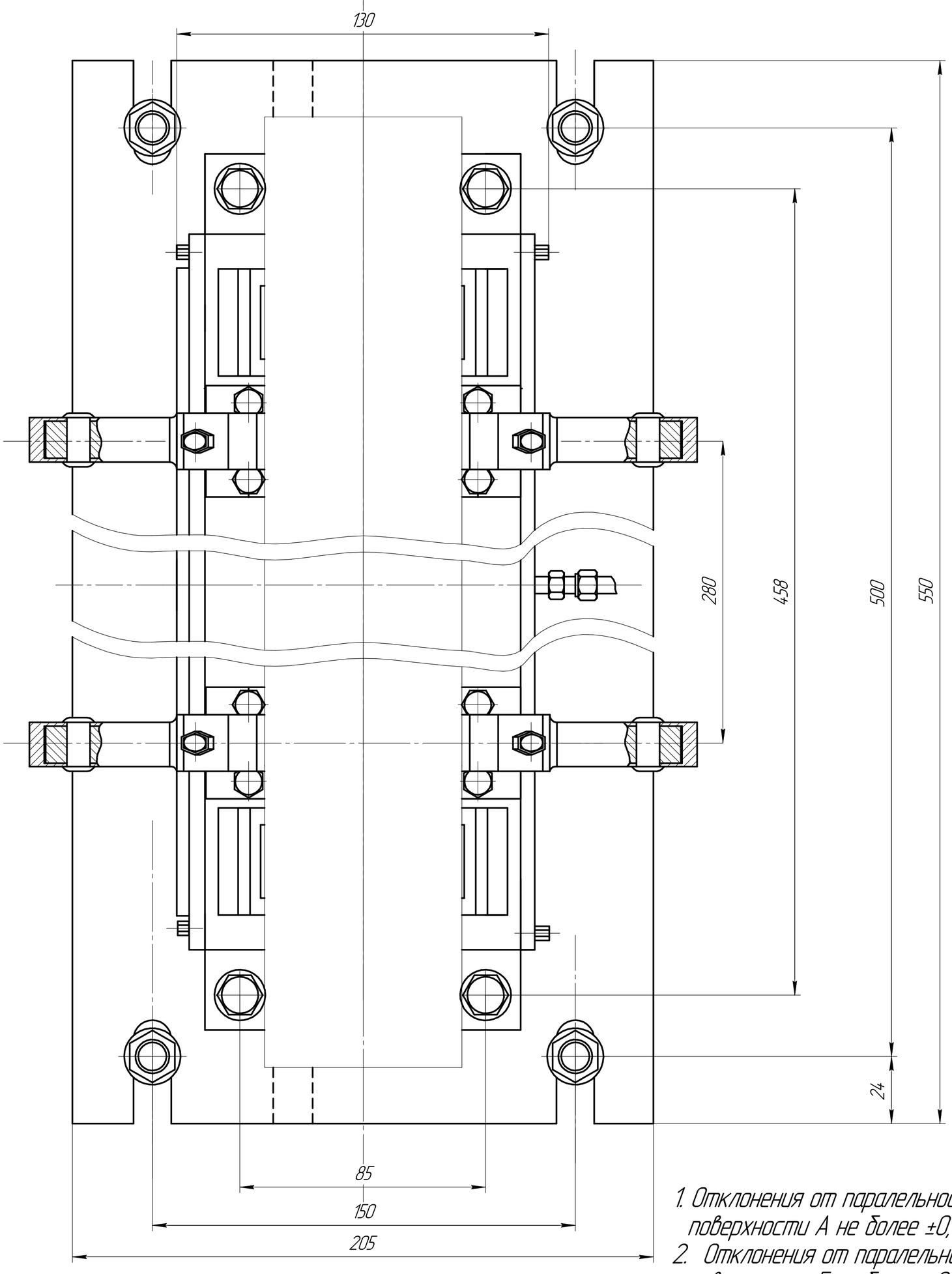

1. Отклонения от паралельности осей призм относительно поверхности А не более ±0,014мм на длине 240мм;
2. Отклонения от паралельности осей призм относительно поверхности Б не более ±0,010мм;
3. Величина силы тяги на штоке пневмоцилиндра не более W=449,54Н;
4. Исходная сила, прикладываемая к ведущему звену механизма $P_з$=3489Н;
5. Давление рабочей среды (газа) в системе не более $0,39\times10^6$ Па.

Изм.	Лист	№ докум.	Подп.	Дата	Приспособление на фрезерно-центровальную операцию	Лит.	Масса	Масштаб
Разраб.								1:1
Пров.								
Т.контр.						Лист	Листов 1	
Н.контр.								
Утв.								

Перв. примен. | Справ. № | Подп. и дата | Инв. № дубл. | Взам. инв. № | Подп. и дата | Инв. № подл.

КОМПАС-3D v18.1 Home © 2019 ООО "АСКОН-Системы проектирования". Россия. Все права защищены
Не для коммерческого использования

Копировал | Формат А1